MESAS DE LABORATORIO

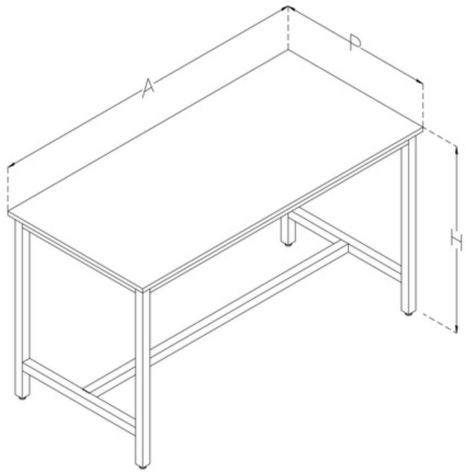

Mesa soldada

Estructura metálica soldada revestida en pintura poliéster-epoxy resistente al ataque químico, impacto y abrasión. Buena resistencia a la carga. Niveladores regulables para resolver problemas de desnivel

COLORES ESTÁNDAR

Blanco
RAL 9010

Gris claro
RAL 7035

CARACTERÍSTICAS

- Fabricada acero galvanizado de sección cuadrada 40/40mm
- Pintura poliéster-epoxy
- Nivelador plástico con husillo de acero
- Larguero inferior central o parte posterior

GARANTÍA

5 años a partir de la puesta en marcha sobre defectos en materiales y fabricación

NORMATIVA

Según **EN-13150**
Mesas de laboratorio

ESPECIFICACIONES TÉCNICAS

Ancho (A):	600 ~ 1800mm
Profundidad (P):	600 ~ 900mm
Altura (H):	750 / 900mm
Espesor estructura:	2 mm
Espesor pintura:	60-90 µm
Capacidad de carga:	350 Kg/ml
Diseño:	Para equipos pesados o como mesa auxiliar

www.ibtk.es / info@inbautek.es / +34 644 01 36 68
Inbautek. S.L, C/ Mercurio, 14. Planta 7ª A, Las Torres de Cotillas 30565 Murcia – España